AREA DI STAMPA*

M_127 Victor

240 ml / h: 96 mm / Ø 79 mm

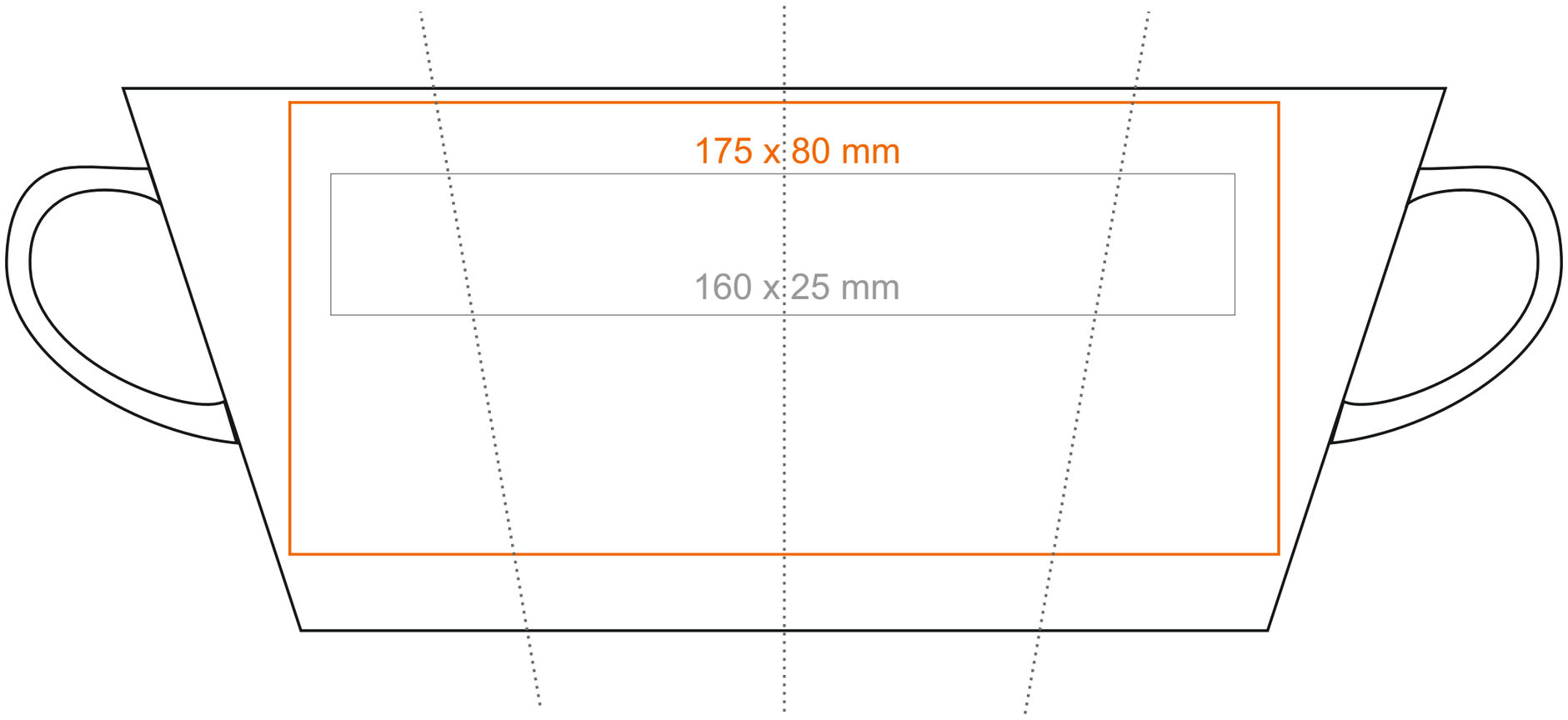

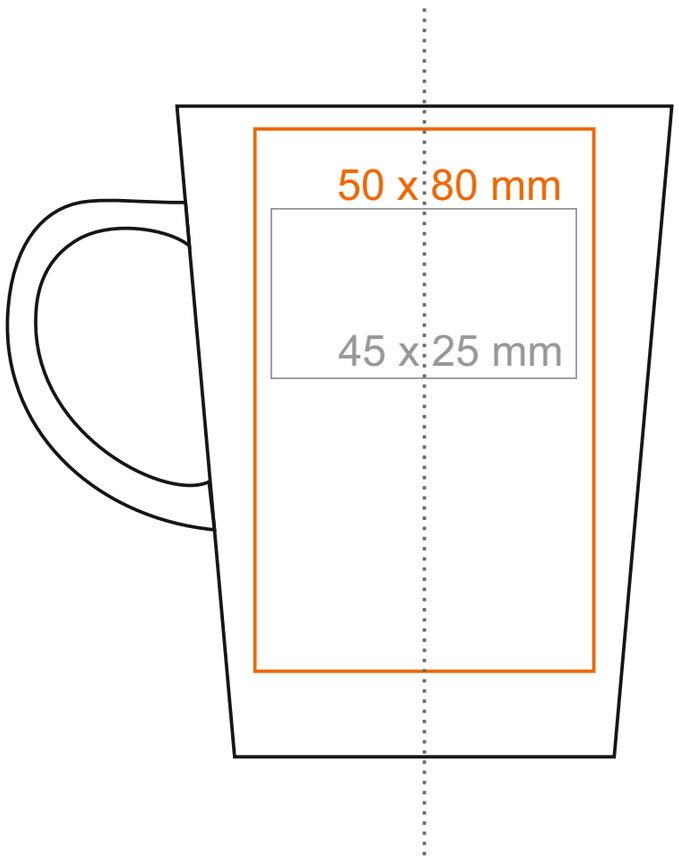

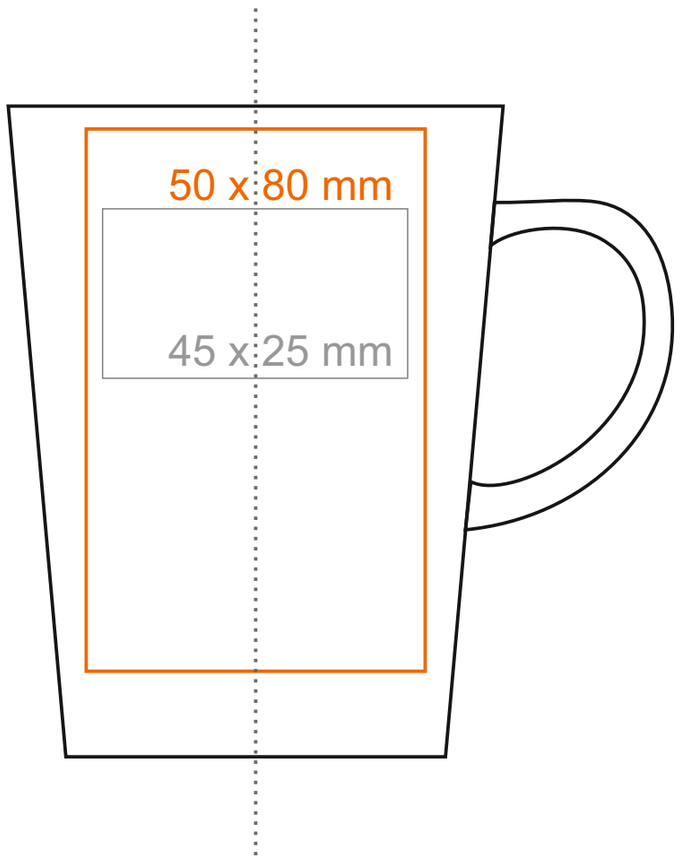

Stampa sul manico	- 50 x 10 mm
Stampa interna	- 40 x 20 mm
Stampa sul fondo interno	- Ø 30 mm
Stampa sul fondo esterno	- Ø 30 mm

*Nel caso di progetti per la stampa a transfer oltre l'area di stampa standard, si prega di contattare il nostro ufficio commerciale.
.

Come preparare il materiale di stampa?

significato

- Stampa a Transfer
- Sensitive Touch
- Stampa Diretta

porceline BY MAXIM

M_127 Victor

210 ml / h: 73 mm / Ø 83 mm

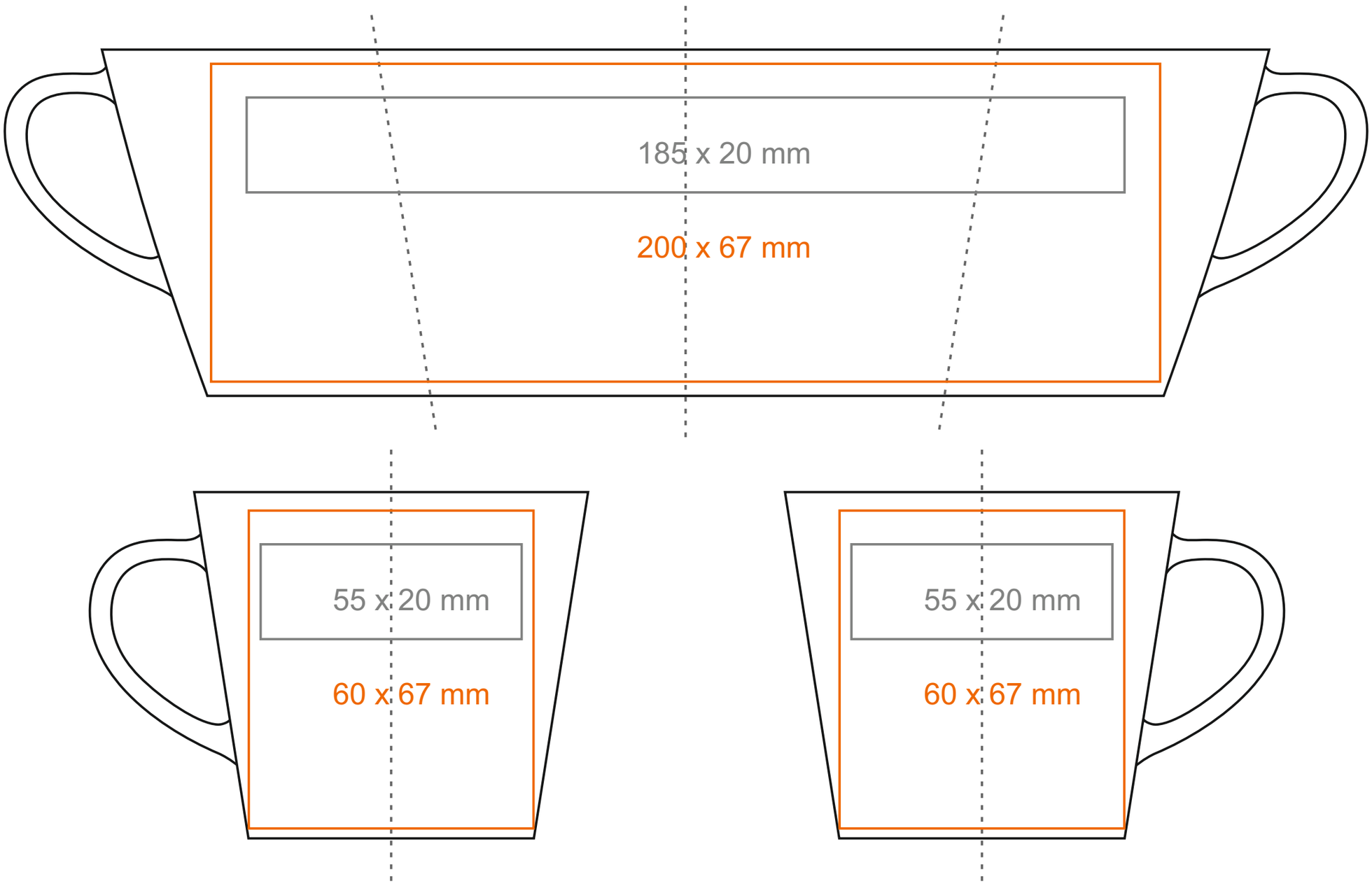

Stampa sul manico	- 30 x 10 mm
Stampa interna	- 40 x 20 mm
Stampa sul fondo interno	- Ø 35 mm
Stampa sul fondo esterno	- Ø 30 mm

*Nel caso di progetti per la stampa a transfer oltre l'area di stampa standard, si prega di contattare il nostro ufficio commerciale.
.

Come preparare il materiale di stampa?

significato

- Stampa a Transfer
- Sensitive Touch
- Stampa Diretta

porcelne BY MAXIM

M_127 Victor

120 ml / h: 62 mm / Ø 69 mm

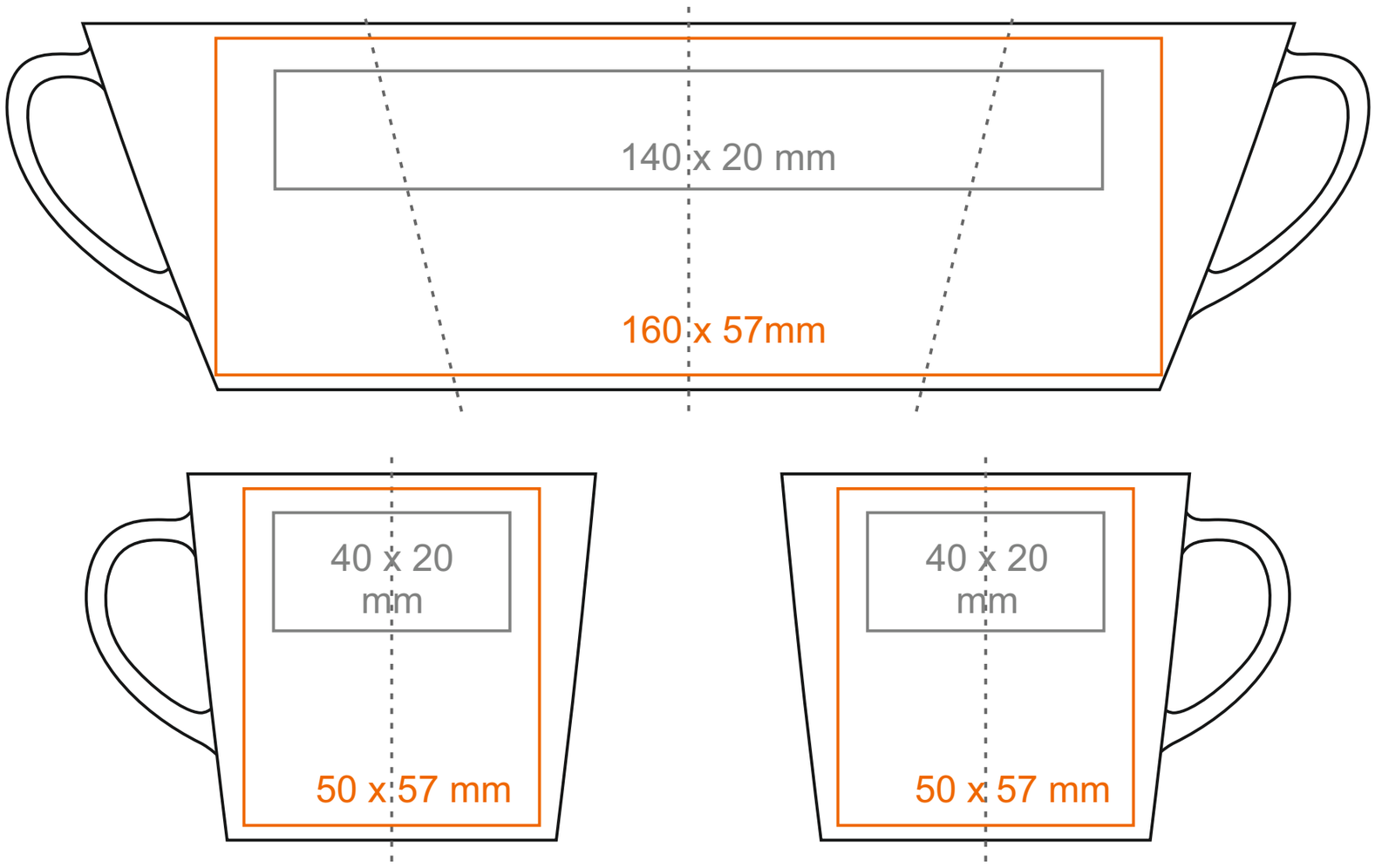

Stampa sul manico	- 50 x 8 mm
Stampa interna	- 35 x 20 mm
Stampa sul fondo interno	- Ø 25 mm
Stampa sul fondo esterno	- Ø 25 mm

*Nel caso di progetti per la stampa a transfer oltre l'area di stampa standard, si prega di contattare il nostro ufficio commerciale.
.

Come preparare il materiale di stampa?

significato

- Stampa a Transfer
- Sensitive Touch
- Stampa Diretta

porcelaine BY MAXIM